MTD
For A Growing World.™

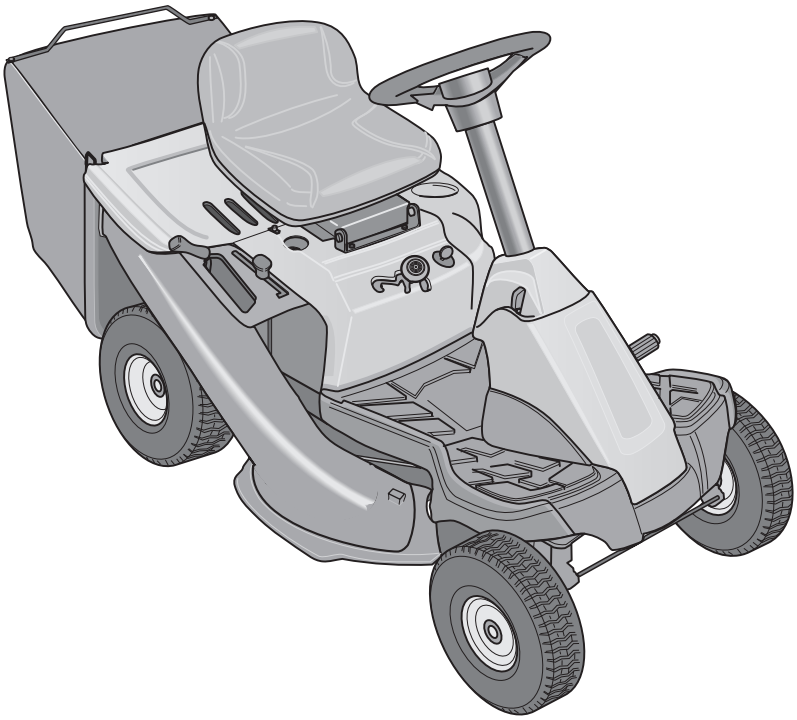

L 12
FORM NO. 769-08531

MTD Products Aktiengesellschaft • Saarbrücken • Germany

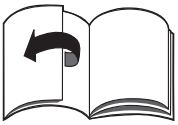

1

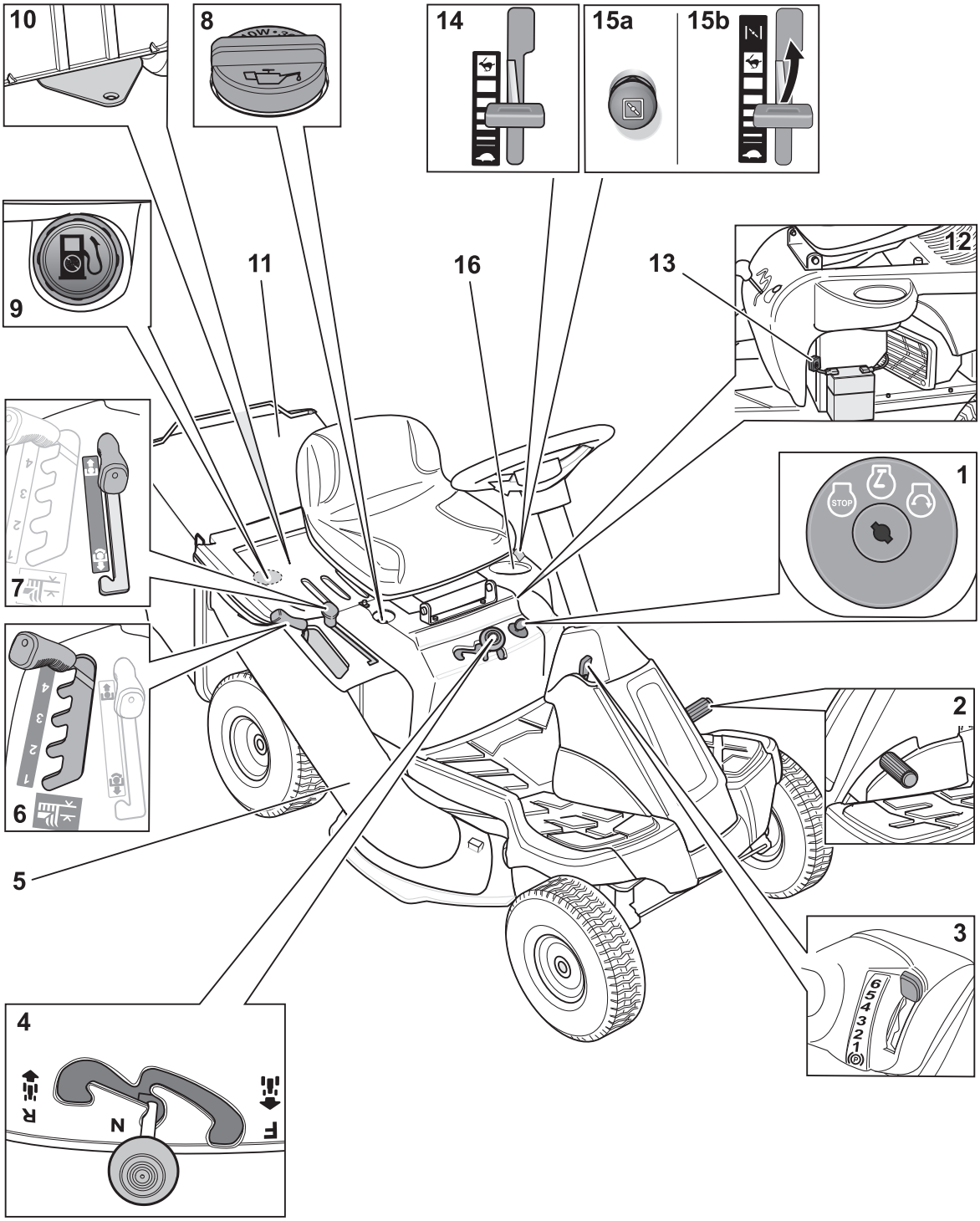

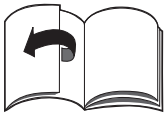

2

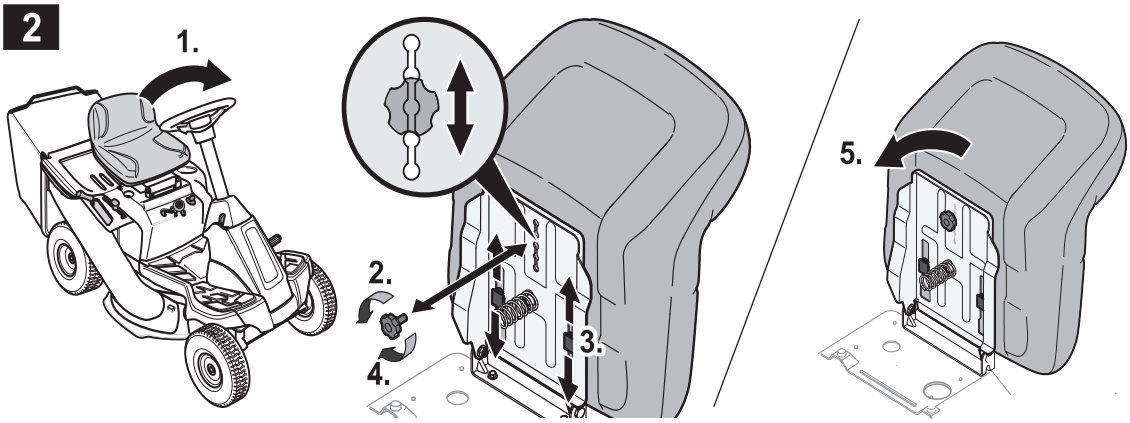

3a

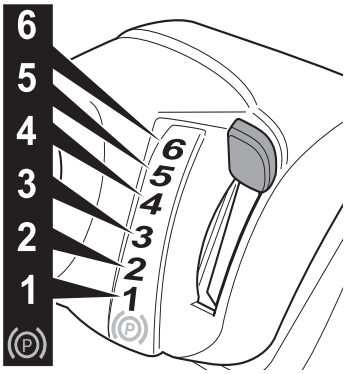

3b

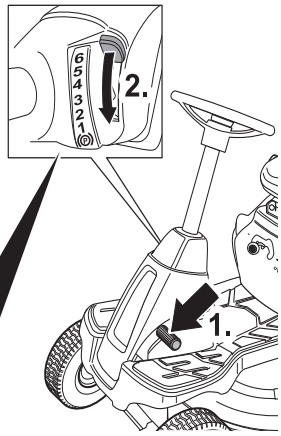

4

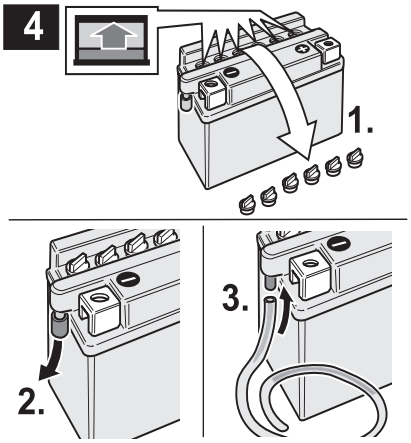

5

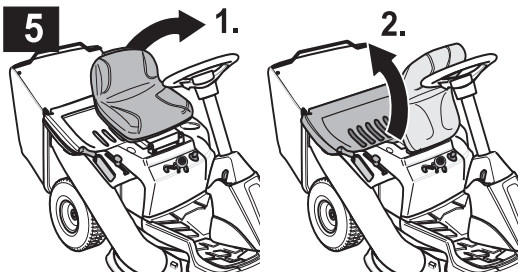

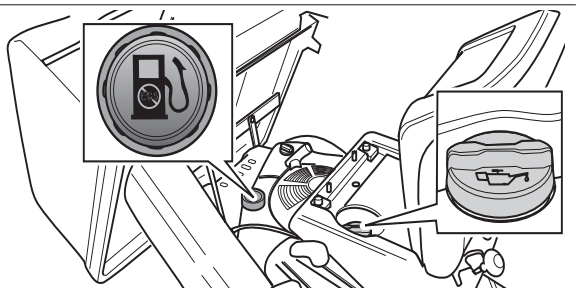

6a

6b

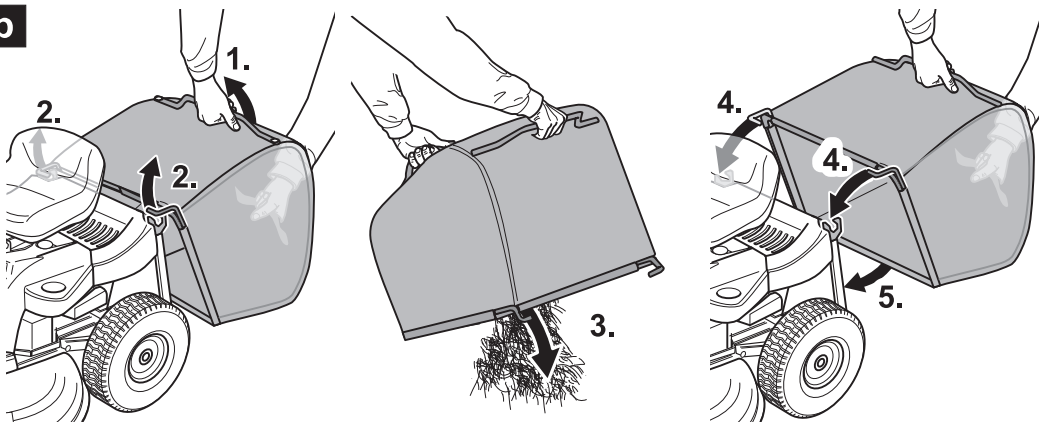

7

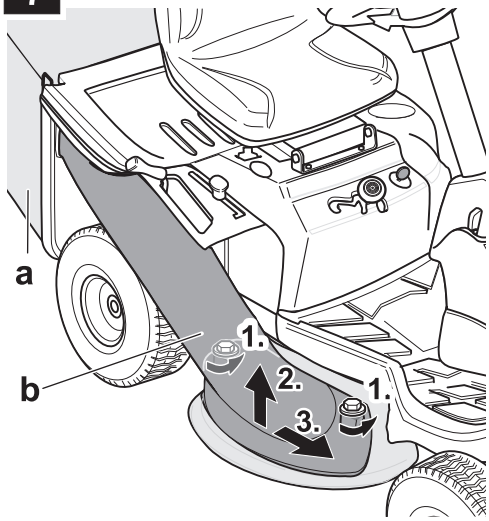

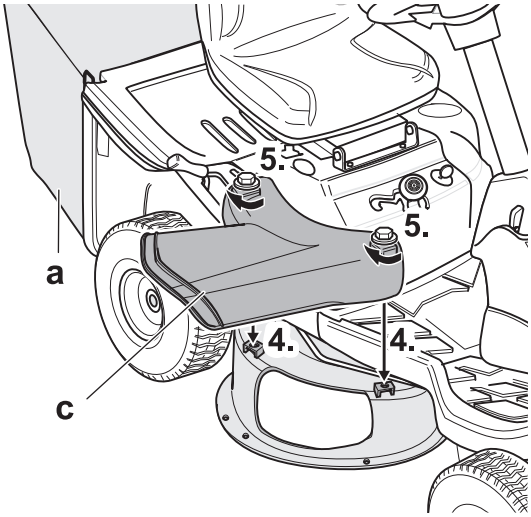

8

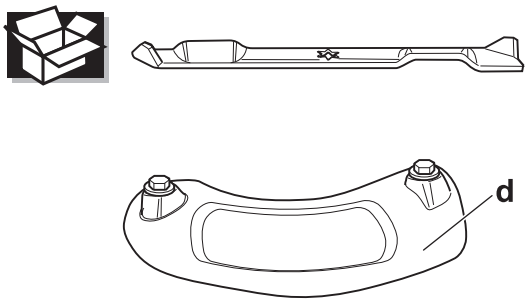

Česky
(Originální návod k obsluze) 4

Slovensky
(Originálny návod na obsluhu) 12

Româneşte
(Instrucțiuni de funcționare originale) 21

Slovensko
(Izvirno navodilo za obratovanje) 30

Hrvatski
(Originalna uputa za rad) 39

Srpski
(Originalno uputstvo za rad) 48

Bosanski
(Originalna uputa za rad) 57

Македонски
(Оригинално упатство за користење) 66

Русский
(Оригинальная инструкция по эксплуатации) 77

Български
(Оригинално упътване за експлоатация) 89

Eesti
(Originaalkasutusjuhend) 100

Lietuviškai
(Originali naudojimo instrukcija) 109

Latviešu valodā
(Lietošanas pamācības oriģināls) 118

Obsah

Pro Vaši bezpečnost 4
Montáž 5
Váš rider na první pohled 6
Obsluha 7
Tipy k ošetřování trávníku 9
Přeprava 9
Čistění/údržba 9
Odstavení 10
Záruka 10
Informace k motoru 11
Pomoc při poruchách 11

Údaje na typovém štítku

Tyto údaje jsou velice důležité pro pozdější identifikaci k objednání náhradních dílů rideru a pro servisní službu. Typový štítek najdete pod sedadlem řidiče. Zapište všechny údaje na typovém štítku Vašeho rideru do následujícího pole.

_____

_____

_____

Tyto a další informace k rideru najdete v samostatném CE prohlášení o shodě, které je součástí tohoto návodu k obsluze.

Pro Vaši bezpečnost

Správné používání rideru

Tento rider je určen k použití
- jako rider k sečení travnatých ploch domovní a rekreační zahrady,
- s příslušenstvím, které je výhradně schváleno pro tento rider,
- podle popisů uvedených v tomto návodu k obsluze a bezpečnostních pokynů.

Každé jiné použití neodpovídá určenému účelu.

Použití neodpovídající určenému účelu má za následek zánik záruky a odmítnutí jakékoliv odpovědnosti ze strany výrobce. Uživatel ručí za všechny škody způsobené třetí osobě a jejímu vlastnictví.

Svévolně provedené změny na rideru vylučují ručení výrobce za škody, které z toho vyplývají.

Tento rider není schválen pro provoz na veřejných komunikacích a pro přepravu osob.

Všeobecné bezpečnostní pokyny

Před prvním použitím tohoto rideru si pečlivě přečtěte tento návod k obsluze a postupujte podle něho.

Informujte ostatní uživatele o správném použití.

Provozujte rider pouze ve stavu předepsaným výrobcem a vyexpedovaném technickém stavu.

Pečlivě si tento návod k obsluze uschovejte a mějte jej po ruce pro každé nasazení.

Při změně majitele předejte návod k obsluze společně s riderem.

Náhradní díly a příslušenství musí odpovídat požadavkům stanoveným výrobcem.

Používejte proto pouze originální náhradní díly a originální příslušenství nebo výrobcem schválené náhradní díly a díly příslušenství.

Opravy nechejte provádět výhradně v odborné dílně.

Před prací s riderem

Osoby, které rider používají nesmí být pod vlivem omamných prostředků (např. alkoholu, drog nebo medikamentů).

Osoby, které jsou mladší než 16 let, nesmí rider obsluhovat.

Nářadí není určeno k používání osobami (včetně dětí) s omezenými fyzickými, senzorickými nebo psychickými schopnostmi nebo nedostatečnými zkušenostmi a/nebo znalostmi, ledaže jsou při používání nářadí pod dohledem nebo byly poučeny osobou, která je zodpovědná za jejich bezpečnost.

Na děti se má dohlížet, aby se zajistilo, že si s nářadím nehrají.

Před začátkem práce se seznamte se všemi seřízeními a ovládacími prvky a rovněž s jejich funkcemi.

Uskladňujte palivo pouze v nádržích schválených k tomuto účelu a ne v blízkosti tepelných zdrojů (např. kamen nebo teplovodních zásobníků).

Vyměňte poškozený výfuk, palivovou nádrž nebo uzávěr palivové nádrže.

Připojte předpisově přívěs nebo nesená nářadí. Nesená nářadí, přívěs, zatěžovací závaží a rovněž naplněný sběrný koš ovlivňují chování rideru za jízdy, zejména řiditelnost rideru, schopnost brzdění a chování při převrácení.

Během práce s riderem

Při pracích s nářadím nebo na nářadí noste odpovídající pracovní oděv (např. bezpečnostní obuv, dlouhé kalhoty, těsně přiléhající oblečení, ochranné brýle a ochranu sluchu).

Provozujte rider pouze v technicky bezvadném stavu.

Nikdy neměňte přednastavení motoru ze závodu.

Nikdy netankujte rider za chodu motoru nebo při horkém motoru.

Tankujte rider pouze venku.

Vyvarujte se otevřeného ohně, tvorbě jisker a nekuřte.

Přesvědčte se, že se v pracovní oblasti nezdržují žádné osoby, zejména děti nebo zvířata.

Zkontrolujte terén, na kterém bude rider nasazen a odstraňte všechny předměty, které mohou být zachycené a odmrštěné. Zabráníte tak ohrožení osob a poškození rideru.

Nesečte na svazích se sklonem větším než 18%.

Práce na svazích je nebezpečná; rider se může převrátit nebo dostat smyk. Na svazích se vždy rozjíždějte pokud možno plynule a brzděte; směrem dolů nechejte spojku motoru zapnutou a jeďte pomalu. Nejezděte nikdy napříč ke svahu, nýbrž vždy pouze nahoru a dolů.

Pracujte s riderem pouze za denního světla nebo při dostatečném umělém osvětlení.

Rider není schválen pro přepravu osob. Neberte sebou žádné spolujezdce.

Před veškerými pracemi na rideru

Chraňte se před poraněním.

Před všemi pracemi na tomto rideru
- zastavte motor,
- vytáhněte klíček zapalování,
- zapněte parkovací brzdu,
- počkejte, až se úplně zastaví všechny pohyblivé díly; motor musí být vychladnutý,
- stáhněte koncovku zapalovacího kabelu na motoru, aby nebylo možné jeho neúmyslné nastartování.

Po práci s riderem

Opusťte rider teprve tehdy, když jste zastavili motor, stiskli parkovací brzdu a vytáhli klíček zapalování.

Bezpečnostní zařízení

Bezpečnostní zařízení slouží Vaší ochraně a musí být vždy funkční.

Na bezpečnostních zařízeních nesmíte provádět žádné změny nebo obcházet jejich funkci.

Bezpečnostní zařízení jsou:

Sběrný koš/deflektor vyhazovací koncovky/ uzavírací díl mulčování

Obrázek 7/Obrázek 8

Tyto díly Vás chrání před poraněním žacím nožem nebo vymrštěnými předměty. Stroj se smí provozovat pouze s namontovaným sběrným košem (a) ve spojení s vyhazovacím kanálem (b) nebo deflektorem odhazovací koncovky (c) nebo mulčovacím uzávěrem (d).

Bezpečnostní blokovací systém

Bezpečnostní blokovací systém umožňuje nastartování motoru pouze tehdy, když

- řidič zaujal své místo na sedadle,
- je sešlápnutá parkovací brzda,
- páka směru jízdy je nastavená do polohy ”N”,
- je vypnuté žací ústrojí.

Bezpečnostní blokovací systém zastaví motor, jakmile obsluha opustí sedadlo, aniž by aktivovala parkovací brzdu nebo vypnula žací ústrojí.

Bezpečnostní blokovací systém zabraňuje sečení bez namontovaného sběrného koše (automatické vypnutí motoru).

Bezpečnostní blokovací systém zabraňuje couvání se zapnutým žacím ústrojím (automatické vypnutí motoru). Proto před couváním žací ústrojí vypněte.

Symboly na rideru

Na rideru najdete různé symboly jako nálepky. Dále následuje vysvětlení symbolů:

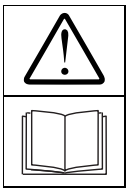

Pozor!
Před uvedením do provozu si přečtěte návod k použití!

Zabraňte přístupu třetím osobám do nebezpečné oblasti!

Nebezpečí poranění rotujícími noži nebo díly.

Práce na příkrých svazích může být nebezpečná.

Nebezpečí poranění vyhazovanou trávou nebo pevnými předměty.

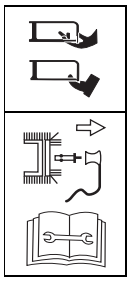

Před pracemi na žacích nástrojích stáhněte koncovku zapalovacího kabelu!
Mějte prsty a nohy v dostatečné vzdálenosti od žacích nástrojů!
Před seřizováním nebo čistěním ridera nebo jeho kontrolou rider zastavte a stáhněte koncovku zapalovacího kabelu.

Pozor!
Nebezpečí výbuchu.

Akumulátorová kyselina/Nebezpečí poleptání.

Při nasedání a sesedání nikdy nestoupejte na žací ústrojí.

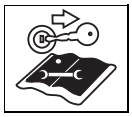

Před veškerými pracemi na rideru vytáhněte klíček zapalování a dodržujte pokyny v tomto návodu k obsluze.

Rider se smí provozovat pouze s namontovaným zařízením na sběr posečené trávy ve spojení s vyhazovacím kanálem, deflektorem vyhazovací koncovky nebo uzavíracím dílem mulčování.

Udržujte tyto symboly na rideru vždy v čitelném stavu.

Symboly v tomto návodu

V tomto návodu jsou použity následující symboly:

⚠ ***Nebezpečí***
Budete upozorněni na nebezpečí, která souvisí s popsanou činností a při které je nebezpečí ohrožení osob.

⚠ ***Pozor***
Budete upozorněni na nebezpečí, která souvisí s popsanou činností a mohou způsobit věcné škody.

ⓘ **Upozornění:**
Označuje důležité informace a tipy k použití.

Pokyn k likvidaci

Zlikvidujte příslušné zbytky obalu, použité nářadí atd. podle místních předpisů.

Poziční údaje

Poziční údaje na rideru (např. vlevo, vpravo) následují vždy z pohledu sedícího řidiče.

Montáž

Smontování ridera

Na konci návodu k obsluze nebo jako přiložený list je na obrázcích vyobrazena montáž nářadí.

Grafické zobrazení se v detailech může lišit od zakoupeného rideru.

Uvedení baterie do provozu

⚠ ***Nebezpečí***
Nebezpečí otravy a poranění akumulátorovou kyselinou
Noste ochranné brýle a ochranné rukavice. Zabraňte kontaktu pokožky s akumulátorovou kyselinou.

Stříkne-li Vám akumulátorová kyselina do obličeje nebo do očí, okamžitě je omyjte studenou vodou a vyhledejte lékaře.
Pokud byste akumulátorovou kyselinu nedopatřením spolkli, vypijte hodně vody a okamžitě vyhledejte lékaře.
Uskladňujte baterie mimo dosahu dětí.
Baterii nikdy nepřevrhněte, protože může vytéct akumulátorová kyselina.
Odevzdejte zbývající akumulátorovou kyselinu u Vašeho prodejce nebo v podniku na likvidaci odpadu.

⚠ ***Pozor***
Nebezpečí požáru, výbuchu a koroze vlivem akumulátorové kyseliny a plynů akumulátorové kyseliny
Očistěte okamžitě části stroje na které stříkla akumulátorová kyselina.
Akumulátorová kyselina působí korozivně.
Nekuřte, dbejte na to, aby hořící a horké předměty byly v dostatečné vzdálenosti.
Nabíjejte baterie pouze v dobře větraných a suchých místnostech.

Možnost zkratu při pracích na baterii
Nepokládejte žádné nářadí nebo kovové předměty na baterii.
Dodržujte pořadí montáže při odpojování a připojování baterie.

Odpojení
- Nejdříve odpojte černý kabel (–), potom červený kabel (+).

Připojení
- Nejdříve připojte červený kabel (+), potom černý kabel (–).

Při dodávce ”bezúdržbové/ uzavřené” baterie (typ 1)
(baterie bez uzavíracích zátek)
Baterie je naplněná akumulátorovou kyselinou a ze závodu uzavřená.
Ale také ”bezúdržbová” baterie potřebuje údržbu, aby byla umožněna určitá životnost.
- Udržujte baterii čistou.
- Zabraňte převrhnutí baterie. Také z ”uzavřené” baterie vytéká elektrolyt, když se převrhne.
- Před prvním uvedením do provozu nabíjejte baterii 1–2 hodin nabíječkou baterií (maximální nabíjecí proud 12 V, 6 A).

  Po nabití nejdříve vytáhněte síťovou zástrčku nabíječky, potom baterii odpojte (viz také návod k obsluze nabíječky).

Při dodávce nenaplněné baterie (typ 2)
(baterie s uzavíracími zátkami)
Obrázek 4
- Vymontujte baterii ze stroje.
- Vyndejte uzavírací zátky bateriových článků.
- Naplňte pomalu každý článek akumulátorovou kyselinou až do výše 1 cm pod plnicí otvor.
- Nechejte baterii 30 minut stát, aby se olověné desky mohly nasáknout akumulátorovou kyselinou.
- Zkontrolujte hladinu kyseliny, popř. akumulátorovou kyselinu doplňte.
- Před prvním uvedením do provozu nabíjejte baterii 2–6 hodin nabíječkou baterií (maximální nabíjecí proud 12 V, 6 A). Po nabití nejdříve vytáhněte síťovou zástrčku nabíječky, potom baterii odpojte (viz také návod k obsluze nabíječky).
- Nasaďte uzavírací zátky bateriových článků.
- Namontujte baterii do stroje.
- Odstraňte záslepku odvzdušnění baterie. Nasaďte odvzdušňovací hadici a veďte ji v nářadí směrem dolů. Dbejte na volný spád!
- Nejdříve připojte červený kabel (+), potom černý kabel (–).
- Později doplňujte baterii pouze destilovanou vodou (kontrola každé 2 měsíce).
- Udržujte baterii čistou.

Váš rider na první pohled

⚠ ***Pozor. Poškození nářadí***
Zde budou předem popsány funkce ovládacích a indikačních prvků.
Neprovádějte ještě žádné funkce!

Obrázek 1

1 **Klíček zapalování**
Nastartování: Otočte klíčkem doprava ⟲ až se motor rozběhne, potom jej uvolněte. Klíček je v poloze ⟲/I.
Zastavení = Klíček v poloze STOP/”0”.

2 **Spojkový/brzdový pedál**
Spojka = sešlápněte pedál do poloviny.
Brzdění = úplně sešlápněte pedál.

ⓘ **Upozornění:**
Slouží také k aktivování/deaktivování parkovací brzdy.

3 **Páka pro rychlostní stupně/ parkovací brzda**

Rychlost (obrázek 3a):
Pomalá rychlost = páka v poloze ”1”.
Vysoká rychlost = páka v poloze ”6” nebo ”7” (volitelná).
Zvýšení rychlosti = změna jízdních stupňů bez sešlápnutí spojkového/ brzdového pedálu.
Snížení rychlosti = změna jízdních stupňů za sešlápnutí spojkového/ brzdového pedálu (prošlápnout do poloviny).

Parkovací brzda (obrázek 3b):
Zapnutí parkovací brzdy:
Úplně sešlápněte spojkový/ brzdový pedál, posuňte páku pro rychlostní stupně do polohy (P).
Uvolněte parkovací brzdu:
Úplně sešlápněte spojkový/ brzdový pedál, posuňte páku na některý rychlostní stupeň.

4 **Pojezdová páka**
Nastavení se smějí provádět pouze při zastaveném stroji.
K tomuto účelu úplně sešlápněte a držte sešlápnutý brzdový pedál.
Jízda dopředu = páku do polohy ”F/↑”
Volnoběh = páku do polohy ”N”
Jízda dozadu = páku do polohy ”R/↓”

5 **Vyhazovací kanál**
Odvádí posečený materiál ke sběrnému koši.

6 **Nastavovací páka výšky sečení**
Pomocí páky nastavte různé stupně výšky sečení (1 až max. 5 – podle modelu).
Stupeň 1 = nejmenší výška sečení – žací ústrojí je úplně dole.
Stupeň 5* = největší výška sečení – žací ústrojí je úplně nahoře.
(* podle modelu. Nejvyšší číslo odpovídá největší výšce sečení.)

7 **Páka PTO**
Pomocí páky PTO se mechanicky zapíná a vypíná žací ústrojí.

Vypnutí žacího ústrojí
= Tlačte páku z vybrání a táhněte ji úplně dozadu.

Zapnutí žacího ústrojí
= Tlačte páku pomalu směrem dopředu a zajistěte zaskočením ve vybrání.

8 **Plnicí hrdlo oleje**
Naplňte olej, zkontrolujte hladinu oleje.

9 **Uzávěr palivové nádrže**
Tankování

10 **Závěsné zařízení (podle provedení)**
Použití je možné pouze při sundaném sběrném koši.

11 **Sběrný koš**
Zachycuje posečený materiál.

12 **Baterie**

13 **Zásuvka pro nabíjení baterie (podle provedení)**
K připojení volitelně dostupné nabíječky baterií.

14 **Páčka akcelerátoru (podle provedení)**
Plynulé nastavení otáček motoru.
Rychlé otáčky motoru = .
Pomalé otáčky motoru = .

15 **Sytič (Choke) (podle provedení)**
K nastartování studeného motoru vytáhněte sytič (Choke) (15a) nebo nastavte páčku akcelerátoru do polohy (15b).

16 **Držák plechovek**

Obsluha

Dodržujte také pokyny v příručce motoru!

⚠ ***Nebezpečí***
Nebezpečí poranění
Osoby, zejména děti nebo zvířata nesmí být při sečení v blízkosti rideru. Mohou být poraněny vymrštěnými kameny nebo podobně.
Děti nesmí rider obsluhovat nikdy.
Nikdy nevyprazdňujte sběrný koš za chodu žacího ústrojí.
Při vyprazdňování sběrného koše můžete být Vy nebo jiné osoby poraněny vymrštěným posečeným materiálem.
Při sečení na příkrých svazích se rider může převrátit a můžete se zranit. Nejezděte nikdy napříč ke svahu, nýbrž vždy pouze nahoru a dolů. Jezděte na svazích se sklonem maximálně 18%. Nikdy se na svahu neotáčejte.
Při sečení vlhké trávy může rider vlivem snížené přilnavosti k zemi dostat smyk a Vy můžete spadnout. Sečte pouze tehdy, když je tráva suchá.
Nadměrná rychlost může zvýšit nebezpečí úrazu.
Udržujte při sečení v mezních oblastech, jako např. v blízkosti příkrých strání nebo pod stromy, kolem křovin a živých plotů dostatečný odstup.
Buďte zejména opatrní při couvání.
Zkontrolujte terén, na kterém bude rider nasazen a odstraňte všechny předměty, které mohou být zachycené a odmrštěné.
Bude-li žacím nástrojem zasaženo cizí těleso (např. kámen) nebo pokud začne nářadí neobvykle vibrovat: okamžitě zastavte motor.
Před dalším provozem nechejte stroj přezkoušet v odborné dílně na poškození.
U rotačních sekaček se nikdy nestavějte před vyhazovací otvory trávy. Nedávejte nikdy ruce nebo nohy na rotující díly nebo pod ně.
Dříve než uvolníte blokování nebo odstraníte ucpání vyhazovacího kanálu, zastavte motor a vytáhněte klíček zapalování a stáhněte koncovku zapalovací svíčky.
Nepoužívejte stroj za špatných povětrnostních podmínek, jako např. nebezpečí deště nebo bouřky.

Nebezpečí udušení kysličníkem uhelnatým
Nechejte spalovací motor běžet pouze venku.

Nebezpečí výbuchu a požáru
Výpary paliva/benzinu jsou výbušné a palivo je vysoce zápalné.
Naplňte palivo před nastartováním motoru. Za chodu motoru nebo při ještě horkém motoru mějte palivovou nádrž uzavřenou.
Doplňujte palivo pouze při vypnutém a vychladnutém motoru. Vyvarujte se otevřeného ohně, tvorbě jisker a nekuřte. Tankujte rider pouze venku.
Nestartujte motor, jestliže palivo přeteklo.
Posuňte rider pryč z plochy znečistěné palivem a počkejte, až výpary paliva vyprchají.
Aby se zabránilo požáru, udržujte následující díly bez trávy a unikajícího oleje: Motor, výfuk, palivovou nádrž.

⚠ ***Nebezpečí***
Nebezpečí poranění vlivem vadného rideru
Provozujte rider pouze v bezvadném stavu.
Proveďte před každým provozováním vizuální kontrolu. Zkontrolujte zejména bezpečnostní zařízení, žací nástroje s držákem, ovládací prvky a šroubová spojení z hlediska poškození a pevného utažení.
Před provozováním vyměňte poškozené díly.

⚠ ***Nebezpečí***
Nebezpečí poranění
Neprovádějte žádné testovací, kontrolní a údržbářské/seřizovací práce za chodu motoru nebo při horkém motoru.

Provozní doby
Dodržujte národní/komunální předpisy týkající se doby používání (event. se informujte u Vašeho příslušného úřadu).

Před každým provozováním

Zkontrolujte:
- všechna ochranná zařízení,
- výšku hladiny motorového oleje (viz příručka motoru),
- naplnění palivové nádrže,
- tlak vzduchu v pneumatikách,
- větrací štěrbiny v oblasti motoru na znečistění a posečené zbytky.

Tankování a kontrola hladiny oleje

Obrázek 5

Upozornění:
Motor je již ze závodu naplněn olejem – prosím zkontrolujte event. doplňte.
- Natankujte ”bezolovnatý benzin”. Viz příručka motoru.
- Naplňte palivovou nádrž nejvýše 2,5 cm pod spodní hranu plnicího hrdla.
- Palivovou nádrž pevně uzavřete.
- Zkontrolujte hladinu oleje. Hladina oleje musí být mezi značkou ”Full/Max.” a ”Add/Min.”. (viz také příručka motoru).

Kontrola tlaku v pneumatikách

Upozornění:

Z výrobních důvodů může být tlak vzduchu v pneumatikách vyšší než potřebný.

- Kontrola tlaku v pneumatikách V případě potřeby zkorigujte (viz odstavec "Údržba"):
  - Vpředu: 1,0 bar
  - Vzadu: 0,7 bar

Nastavení sedadla řidiče

Obrázek 2

- Umístěte sedadlo do požadované polohy.

Nastartování motoru

Pokyny k motoru

Dodržujte informace v příručce motoru.

- Některé modely nemají páčku akcelerátoru, otáčky budou nastavovány automaticky. Motor vždy běží v optimálních otáčkách.
- Některé modely nemají Choke (sytič) a Primer. Motor se nastaví automaticky na příslušný startovací postup.

- Otevřete benzinový kohoutek (je-li k dispozici – viz příručka motoru).
- Posaďte se na sedadlo řidiče.
- Vypněte žací ústrojí a nastavte je nahoru:
  - Nastavte páku PTO do polohy Vyp. .
  - Nastavte nastavovací páku výšky sečení do polohy "5" (žací ústrojí nahoře).
- Zapněte parkovací brzdu.
- Nastavte páku směru jízdy do polohy "N".
- Nastavte páčku akcelerátoru (je-li k dispozici) do polohy .
- U studeného motoru vytáhněte sytič (Choke) (je-li k dispozici), popř. nastavte páčku akcelerátoru (je-li k dispozici) do polohy .
- Otočte klíčkem zapalování do polohy , až se motor rozběhne (startovací pokus max. 5 sekund, před dalším pokusem 10 sekund počkejte).
  Když motor běží, nastavte klíček zapalování do polohy /I.
- Jakmile motor běží, nastavujte páčku sytiče (choke)/akcelerátoru (je-li k dispozici) pomalu do původní polohy, až motor klidně běží.

Zastavení motoru

- Nastavte páčku akcelerátoru (je-li k dispozici) do střední polohy.
- Nechejte motor cca 20 sekund běžet.
- Nastavte klíček zapalování na /0.
- Vytáhněte klíček zapalování.
- Před opuštěním ridera sešlápněte parkovací brzdu.

Jízda

Nebezpečí

Abruptní rozjezd, náhlé zastavení a jízdy s příliš velkou rychlostí zvyšují nebezpečí úrazu a mohou vést k poškození stroje.
Buďte zejména opatrní při couvání.

Pozor. Poškození nářadí

Nikdy neměňte směr jízdy bez předchozího zastavení nářadí.

- Nastartujte motor, jak je uvedeno.
- Uvolněte parkovací brzdu: Úplně sešlápněte spojkový/brzdový pedál, posuňte páku na některý rychlostní stupeň.
- Nastavte páku směru jízdu do příslušné polohy.
- Uvolněte pomalu spojkový/brzdový pedál, nářadí se rozjede.

Zastavení nářadí

- Sešlápněte spojkový/brzdový pedál, až se nářadí zastaví.

Sečení

Před couváním žací ústrojí vypněte a nastavte nahoru.

Upozornění:

Při couvání se zapnutým žacím ústrojím se automaticky vypne motor.

- Nastartujte motor, jak je uvedeno.
- Nastavte páčku akcelerátoru do polohy , abyste zajistili dostatečný dodávaný výkon.
- Uvolněte parkovací brzdu: Úplně sešlápněte spojkový/brzdový pedál, posuňte páku na některý rychlostní stupeň.
- Nastavte páku směru jízdy do polohy "F"/dopředu.
- Zapněte žací ústrojí:
  - Zapněte PTO .
- Spusťte žací ústrojí.
- Uvolněte pomalu spojkový/brzdový pedál, nářadí se rozjede.

Vyprázdnění sběrného koše

Když posečený materiál zůstává ležet na zemi:

- Zastavte rider.
- Zapněte parkovací brzdu.
- Vypněte žací ústrojí.

Obrázek 6a

- Táhněte sběrný koš za zadní rukojeť směrem nahoru a vyprázdněte.

nebo

Obrázek 6b

- Zastavte motor a počkejte, až se zastaví všechny pohyblivé díly.
- Sundejte sběrný koš.
- Vyprázdněte obsah.
- Sběrný koš opět namontujte.

Všeobecně

Při nastavování výšky sečení a pojezdové rychlosti dbejte na to, aby rider nebyl přetížen. V závislosti na délce, druhu a vlhkosti sečeného materiálu je nutno přizpůsobit výšku sečení a pojezdovou rychlost, aby byla zaručená bezporuchová práce.
Při ucpáních pojezdovou rychlost redukujte a nastavte vyšší výšku sečení.

Zastavení rideru

- Zastavte stroj.
- Sešlápněte brzdový pedál a parkovací brzdu.
- Vypněte žací ústrojí a nastavte je nahoru:
- Nastavte páčku akcelerátoru (je-li k dispozici) do střední polohy.
- Po 20 sekundách nastavte klíček zapalování do polohy /"0".
- Vytáhněte klíček zapalování.

Upozornění:

Odstavte stroje do uzavřených místností pouze s vychladnutým motorem.

Příslušenství (možnost volby)

⚠ ***Nebezpečí poranění žacím ústrojím***
Noste ochranné rukavice.

Sečení s bočním výhozem

Obrázek 7

Příslušenství: deflektor vyhazovací koncovky (c)

- Nastavte nastavovací páku výšky sečení do polohy "1" (žací ústrojí dole).
- Odstraňte vyhazovací kanál (b).
- Namontujte deflektor vyhazovací koncovky (c).

Mulčování

Příslušenství: mulčovací nůž a uzavírací díl (obrázek 8)

Nechejte namontovat příslušenství odborným pracovníkem (Utahovací moment = 122 Nm).

Montáž uzavíracího dílu je podobná jako na obrázku 7.

ℹ **Upozornění:**
Vzhledem k bezpečnostnímu blokovacímu systému musí být sběrný koš (a, obrázek 7) namontován také při sečení s bočním vyhazováním, příp. při mulčování.

Tipy k ošetřování trávníku

Některé tipy, aby Váš trávník rostl zdravě a rovnoměrně.

Sečení

Trávník je tvořen různými druhy travin. Jestliže jej často sečete, rostou více traviny, které se silně zakořeňují a tvoří pevné drny. Sečete-li jej zřídka, vyvíjejí se více traviny rostoucí do výšky a jiné divoké byliny (např. jetel, sedmikrásky).

Normální výška trávníku se pohybuje kolem cca 4–5 cm.

Trávník se má posekat pouze o $^1/_3$ celkové výšky; tedy při 7–8 cm provádějte sečení na normální výšku. Trávník pokud možno nesečte kratší než 4 cm, jinak se při suchém počasí poškozují drny. Vysoce narostlou trávu (např. po dovolené) sekejte po etapách na normální výšku.

Mulčování (s příslušenstvím)

Při sečení je tráva posečená na malé kousky (cca 1 cm) a zůstává ležet. Trávníku tím zůstane zachováno mnoho živných látek.

K dosažení optimálního výsledku se musí trávník udržovat stále krátký, viz také odstavec "Sečení".

Při mulčování dodržujte následující pokyny:

- Nesekejte mokrou trávu.
- Nesekejte nikdy více než 2 cm celkové délky trávy.
- Jeďte pomalu.
- Používejte maximální otáčky motoru.
- Žací ústrojí pravidelně čistěte.

Přeprava

Ke změně místa nasazení jezděte s riderem pouze krátké úseky. Pro větší vzdálenosti používejte transportní vozidlo.

Upozornění: Rider nemá žádné osvědčení pro silniční provoz podle StVO (pravidla silničního provozu).

Krátké vzdálenosti

⚠ ***Nebezpečí***
Rotujícím žacím ústrojím mohou být zachyceny a odmrštěny předměty a způsobit tím poškození.

- Než s riderem pojedete, vypněte žací ústrojí.

Dlouhé vzdálenosti

⚠ ***Pozor***
Poškození při přepravě
Použité dopravní prostředky (např. transportní vozidlo, nakládací rampa atd.) se musí používat stanoveným způsobem (viz příslušný návod k obsluze). K přepravě musí být rider zajištěn proti sklouznutí.

Ohrožení životního prostředí vytékajícím palivem
Nepřepravujte rider nikdy ve sklopené poloze.

- Přistavte transportní vozidlo.
- Upevněte na transportní vozidlo nakládací rampu.
- Posunujte ručně rider ve volnoběhu na ložnou plochu.
- Zapněte parkovací brzdu,
- Zajistěte rider proti sklouznutí.

Čistění/údržba

⚠ ***Nebezpečí***
Nebezpečí poranění vlivem neúmyslného nastartování motoru
Chraňte se před poraněním.
Před všemi pracemi na tomto rideru

- *zastavte motor,*
- *vytáhněte klíček zapalování,*
- *zapněte parkovací brzdu.*
- *počkejte, až se úplně zastaví všechny pohyblivé díly; motor musí být vychladnutý,*
- *stáhněte koncovku zapalovacího kabelu na motoru, aby nebylo možné jeho neúmyslné nastartování.*

⚠ ***Pozor***
Nepoužívejte k čistění žádné vysokotlaké čističe.

Čistění

ℹ **Upozornění:**
Stroj po každém použití důkladně vyčistěte.

- Odstavte rider na pevný a rovný podklad.
- Zapněte parkovací brzdu.

Čistění žacího ústrojí

⚠ ***Nebezpečí***
Nebezpečí poranění vlivem ostrých žacích nožů
Noste pracovní rukavice.
Žací nástroje čistěte opatrně.

⚠ ***Pozor***
Poškození motoru
Nenaklánějte nářadí více než 30°. Palivo může natéct do spalovacího prostoru a způsobit poškození motoru.

- Nastavte žací ústrojí úplně nahoru.
- Vyčistěte žací prostor kartáčem, smetáčkem nebo hadrem.

Čistění sběrného koše

- Sundejte a vyprázdněte sběrný koš.
- Sběrný koš lze čistit silným proudem vody (zahradní hadice).
- Před příštím používáním jej nechejte důkladně uschnout.

Údržba

Dodržujte předpisy pro údržbu v příručce motoru. Nechejte na konci sezony nářadí zkontrolovat a provést údržbu v odborné dílně.

⚠ ***Pozor***

Ohrožení životního prostředí motorovým olejem

Při výměně oleje odevzdejte zachycený použitý olej ve sběrně použitého oleje nebo v podniku pro likvidaci nebezpečného odpadu.

Ohrožení životního prostředí bateriemi

Použité baterie nepatří do domovního odpadu. Použité baterie odevzdejte u Vašeho prodejce nebo v podniku pro likvidaci nebezpečného odpadu. Než bude rider sešrotován, vymontujte baterii.

Použití pomocného startovacího kabelu

⚠ ***Nebezpečí***

Nikdy nepřemosťujte vadnou nebo zmrzlou baterii pomocným startovacím kabelem. Dbejte na to, aby se stroje a kabelové svorky nedotýkaly a byla vypnutá zapalování.

- Připojte červený pomocný startovací kabel na kladný pól (+) vybité a pomocné baterie.
- Černý pomocný startovací kabel připojte nejdříve na záporný pól (–) pomocné baterie. Druhou svorku připojte na rám bloku motoru vozidla s vybitou baterií (pokud možno daleko od baterie).

ℹ **Upozornění:**

Pokud by byla pomocná baterie namontována ve vozidle, tak se během pomocného startovacího procesu nesmí vozidlo nastartovat.

- Nastartujte vozidlo s vybitou baterií a sešlápněte parkovací brzdu.
- Pomocné startovací kabely odpojte v opačném pořadí.

Tlak vzduchu v pneumatikách

⚠ ***Pozor***

Nikdy nepřekračujte maximální přípustný tlak vzduchu v pneumatikách (viz stěna pneumatiky).
Při huštění pneumatik nestůjte před nebo nad pneumatikou.

Doporučený provozní tlak vzduchu v pneumatikách činí:

Vpředu: 1,0 bar
Vzadu: 0,7 bar

Nadměrný tlak vzduchu v pneumatikách zkracuje životnost pneumatik.
Tlak vzduchu v pneumatikách zkontrolujte před každou jízdou.

Po 5 provozních hodinách

- První výměna motorového oleje. Další intervaly viz příručka motoru.

Po 10 provozních hodinách

- Namažte všechna rotující a uložná místa (ovládací páka, výškové nastavení žacího ústrojí, spojkový/brzdový pedál …) několika kapkami lehkého oleje.
- Vyčistěte póly baterie.

Po každých 25 provozních hodinách

- Namažte tlakové mazničky na všech nožových hřídelích, napínacích kladkách a držácích napínacích kladek mazacím tukem typu 251H EP. Tyto práce nechejte provést v odborné dílně.
- Namažte zuby převodky řízení víceúčelovým tukem.
- Namažte klouby řízení několika kapkami lehkého oleje.
- Namažte tlakové mazničky (jsou-li k dispozici) na ložiscích kol a nápravách předních kol víceúčelovým mazacím tukem.

Po každých 50 provozních hodinách

- Nechejte odstranit nečistoty a zbytky trávy z hnacího ústrojí v odborné dílně.

Každé 2 měsíce

Pouze u baterie typ 2:

- Naplňte články baterie až po 1 cm pod plnicí otvor destilovanou vodou.

Podle potřeby

Nabití baterie

Nebudete-li stroj delší dobu používat, doporučujeme, abyste baterie ze stroje vymontovali a před uložením jakož i během uložení každé 2 měsíce a před opětovným uvedením do provozu znovu nabili.

ℹ **Upozornění:**

Dodržujte pokyny v návodu k obsluze Vaší nabíječky.

Vyměna pojistek

- Nahraďte vadné pojistky pouze pojistkami stejné velikosti.

Jednou za sezónu

- Namažte zuby převodky řízení víceúčelovým tukem.
- Namažte klouby řízení několika kapkami lehkého oleje.
- Namažte všechna rotující a uložná místa (ovládací páka, výškové nastavení žacího ústrojí, spojkový/brzdový pedál …) několika kapkami lehkého oleje.
- Vyčistěte zapalovací svíčku a nastavte vzdálenost elektrod nebo zapalovací svíčku vyměňte, viz příručka motoru.
- Nechejte zadní nápravy kol namazat v odborné dílně speciálním mazacím tukem (odpuzujícím vodu).
- Nechejte v odborné dílně naostřit nebo vyměnit žací nože.

Odstavení

⚠ ***Pozor***

Poškození materiálu na rideru

Uskladněte rider s vychladnutým motorem pouze v čistých a suchých prostorech. Při dlouhém skladování, např. v zimě, proveďte v každém případě ochranu proti rzi.

Po sezóně nebo nebude-li rider používán déle než jeden měsíc:

- Vyčistěte rider a sběrný koš.
- K ochraně proti rzi otřete všechny kovové díly naolejovaným hadrem nebo je nastříkejte stříkacím olejem.
- Nabijte baterii nabíječkou.
- Při odstavení v zimě baterii vymontujte, nabijte a uložte na suchém/chladném místě (chraněném před mrazem). Po každých 4–6 týdnech a před opětovným namontováním ji nabijte.
- Vypusťte palivo (pouze venku) a odstavte motor jak je popsáno v příručce motoru.
- Nahustěte pnaumatiky podle údajů na stěnách pneumatik. Pneumatiky bez údajů na stěnách pneumatik nahustěte na tlak 0,9 bar.
- Uložte rider v čistém, suchém prostoru.

Záruka

V každé zemi platí záruční ustanovení vydané naší společností event. dovozcem.
Poruchy na Vašem rideru odstraníme v rámci záruky bezplatně, pokud byla příčinou chyba materiálu nebo výrobní chyba. V případě záruky se prosím obraťte na Vašeho prodejce nebo nejbližší pobočku.

Informace k motoru

Výrobce motoru ručí za všechny problémy týkající se motoru s ohledem na výkon, měření výkonu, technické údaje, záruku a servis.
Informace najdete v samostatně dodávané příručce pro držitele/obsluhu od výrobce motoru.

Pomoc při poruchách

⚠ ***Nebezpečí***
Nebezpečí poranění vlivem neúmyslného nastartování motoru
Chraňte se před poraněním.
Před všemi pracemi na tomto rideru
- *zastavte motor,*
- *vytáhněte klíček zapalování,*
- *zapněte parkovací brzdu,*
- *počkejte, až se úplně zastaví všechny pohyblivé díly; motor musí být vychladnutý,*
- *stáhněte koncovku zapalovacího kabelu na motoru, aby nebylo možné jeho neúmyslné nastartování.*

Poruchy při provozu Vašeho rideru mají často jednoduché příčiny, které byste měli znát a částečně je mohli odstranit sami. V případě pochybností Vám ráda dále pomůže Vaše odborná dílna.

Problém	Možné příčiny	Odstranění
Startér se netočí.	Zareagoval bezpečnostní blokovací systém.	K nastartování se posaďte na sedadlo řidiče, sešlápněte úplně brzdový pedál, příp. zaaretujte parkovací brzdu. Vypněte žací ústrojí.
	Není správně připojená baterie.	Připojte červený kabel na (+) pól baterie a černý kabel na (–) pól baterie.
	Vybitá nebo slabá baterie.	Podle typu baterie zkontrolujte výšku hladiny kapaliny v baterii. Eventuálně ji doplňte destilovanou vodou až 1 cm pod plnicí otvor. Potom baterii nabijte.
	Zareagovala pojistka.	Vyměňte pojistku. Zareaguje-li pojistka opětovně, hledejte příčinu (většinou zkrat).
	Uvolněný zemnicí kabel mezi motorem a rámem.	Připojte zemnicí kabel.
Startér se točí, ale motor nenastartuje.	Nesprávné nastavení sytiče (Choke) a páčky akcelerátoru (je-li k dispozici).	Stiskněte sytič. Nastavte páčku akcelerátoru do polohy 🐇.
	Karburátor nedostává žádné palivo, palivová nádrž je prázdná.	Naplňte palivo.
	Vadná nebo znečistěná zapalovací svíčka.	Zkontrolujte zapalovací svíčku, viz příručka motoru.
	Žádná zapalovací jiskra.	Nechejte zapalování přezkoušet v odborné dílně.
Motor kouří.	Příliš mnoho motorového oleje v motoru.	Zastavte okamžitě motor. Zkontrolujte hladinu motorového oleje.
	Vadný motor.	Zastavte okamžitě motor. Nechejte motor přezkoušet v odborné dílně.
Silné vibrace.	Poškozený hřídel nože nebo vadný žací nůž.	Zastavte okamžitě motor. Nechejte vadné díly vyměnit v odborné dílně.
Žací ústrojí nevyhazuje žádnou trávu nebo je nečisté sečení.	Příliš velká pojezdová rychlost.	Nastavte nižší pojezdovou rychlost.
	Žací nůž je tupý.	Nechejte v odborné dílně naostřit nebo vyměnit žací nože.
Motor běží, žací ústrojí neseče.	Přetržený klínový řemen.	Nechejte klínový řemen vyměnit v odborné dílně.